TRUMPF

TruTool N 200 (2A1)
TruTool PN 200 (2A1)
TruTool PN 201 (2A1)

D 230V 50/60Hz
CH 230V 50/60Hz
GB 110V 50Hz
USA 120V 50/60Hz
J 100V 50/60Hz
CN 220V 50 Hz

	订货号	备件
	No.	PEZZO DI RICAMBIO
	NO.	PIEZA DE RECAMBIO
	NO.	PIECE DE RECHANGE
	OR	SPARE PART
NO	BEST.-NR.	ERSATZTEIL
1	1750696	
2	0089021	
3	1750557	
4	0751869	
5	1749945	
10	0120068	
11	1750552	
12	1788497	
13	1750229	
14	1741257	
15	1750248	
16	1753670	
17	1746620	
18	1750237	
19	1803986	
20	1750694	
21	0944506	
22	1750271	
23	0945692	
24	0090799	
25	0966729	
26	0966453	
27	0980335	
30	1750693	
31	0945691	
32	1750276	
33	0945697	
34	0948711	
35	1412154	
40	1750692	
41	1751195	
42	0945695	
50	1757316	D 230 V 50/60Hz
	1800988	CH 230 V 50/60Hz
	1800989	GB 110V 50 Hz
	1755296	USA 120V 60Hz
	1800990	J 100V 50/60Hz
	2007332	CN 220V 50Hz
51	0803235	
52	1750699	
53	1837106	
54	1951614	N 200
	1951615	PN 200
	1951616	PN 201
55	1764638	N 200 D 230V 50/60Hz
	1764638	N 200 CH 230V 50/60Hz
	1794219	N 200 GB 110V 50 Hz
	1764640	N 200 USA 120V 60Hz
	1794220	N 200 J 100V 50/60Hz
	2007266	N 200 CN 220V 50H
	1764641	PN 200 D 230V 50/60Hz
	1764641	PN 200 CH 230V 50/60Hz
	1794231	PN 200 GB 110V 50 Hz
	1764642	PN 200 USA 120V 60Hz
	1794232	PN 200 J 100V 50/60Hz
	2007267	PN 200 CN 220V 50H
	1764644	PN 201 D 230V 50/60Hz
	1764644	PN 201 CH 230V 50/60Hz
	1794233	PN 201 GB 110V 50 Hz
	1764643	PN 201 USA 120V 60Hz
	1794234	PN 201 J 100V 50/60Hz
	2007268	PN 201 CN 220V 50H
60	1750240	

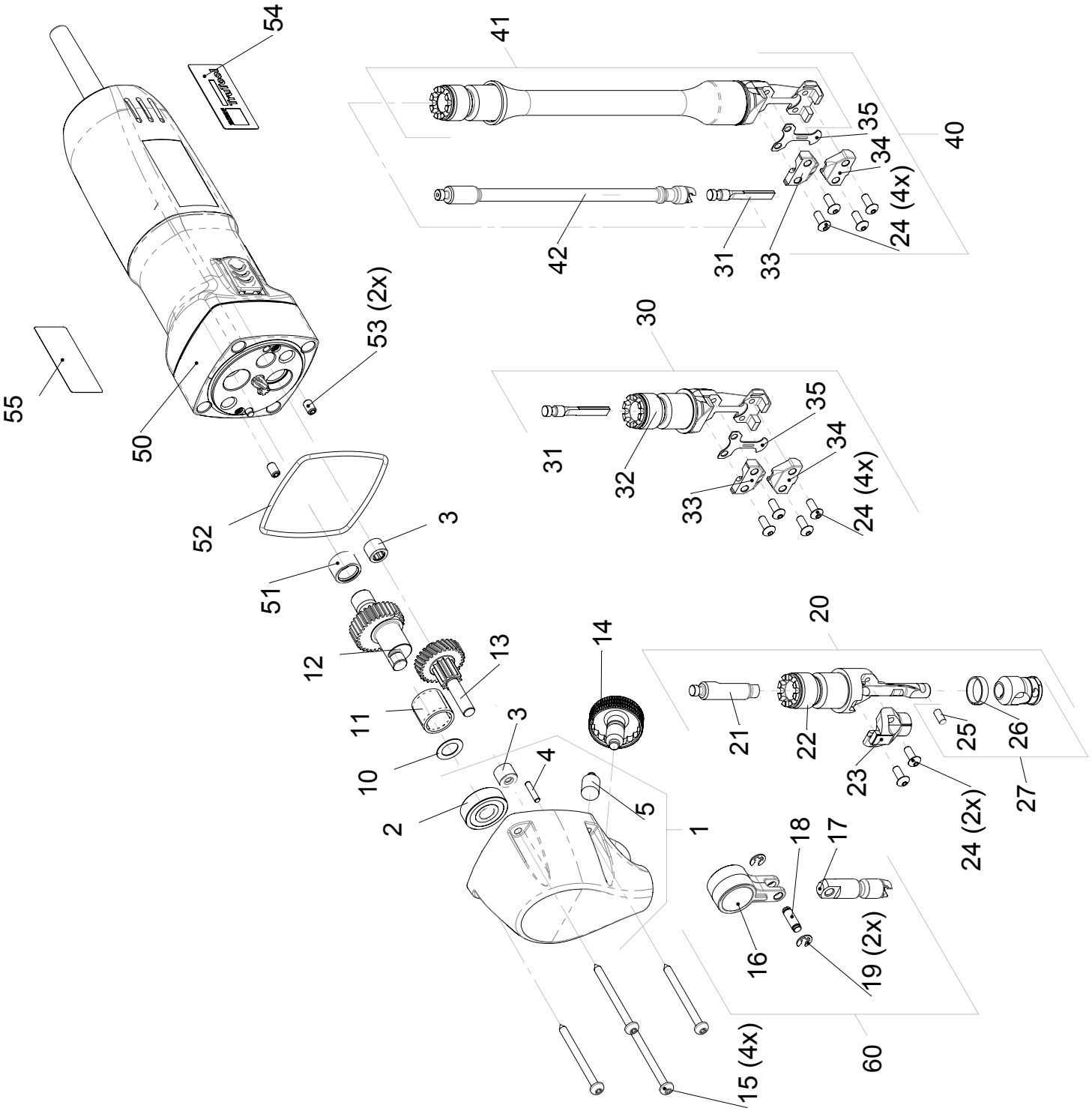
54
41
35
40
34
24 (4x)
42
31
33
30
53 (2x)
55
50
35
31
32
34
33
24 (4x)
52
3
51
20
12
13
14
11
3
21
22
25
26
10
4
23
27
2
5
1
24 (2x)
18
17
16
19 (2x)
15 (4x)
60